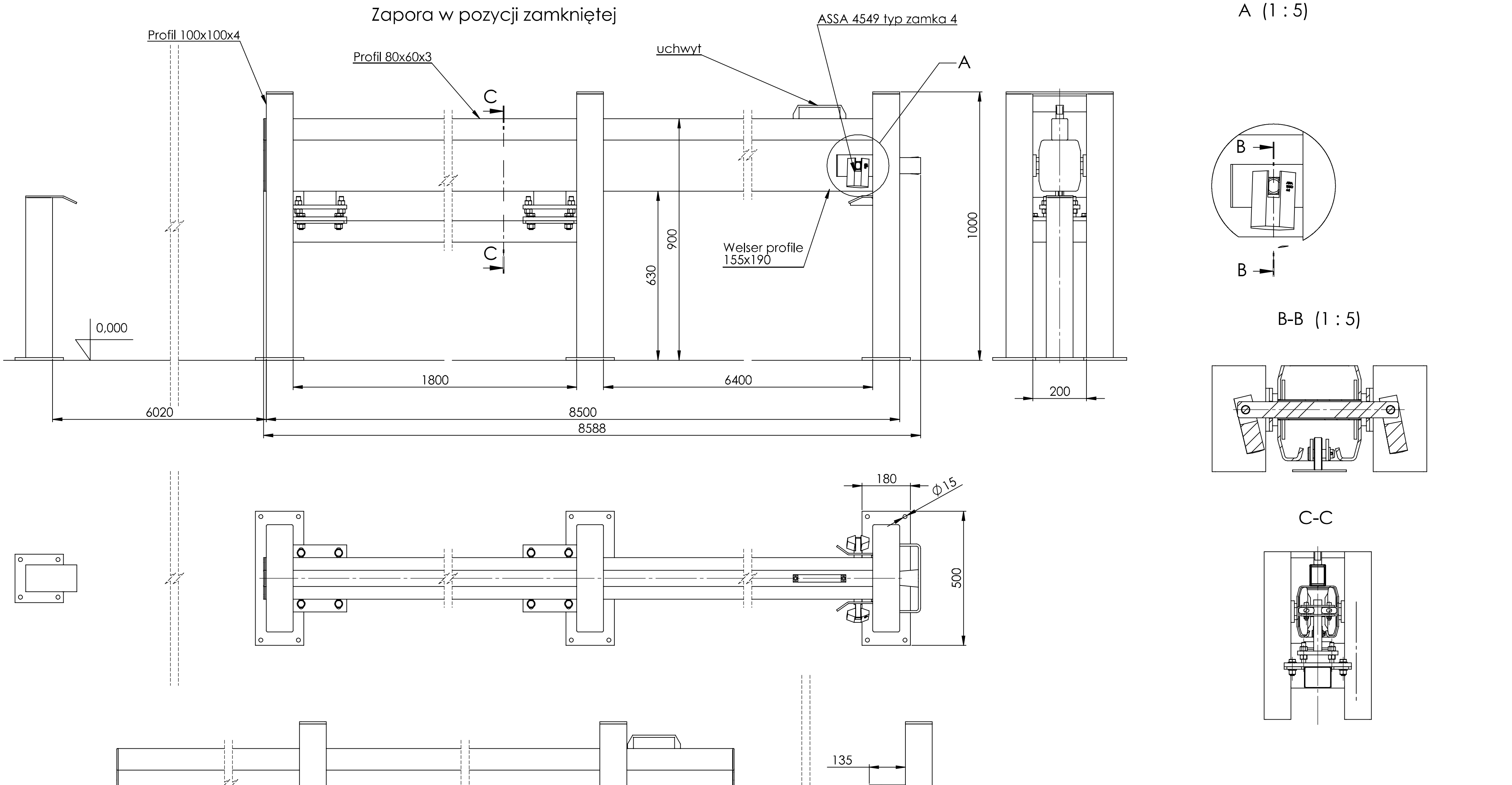

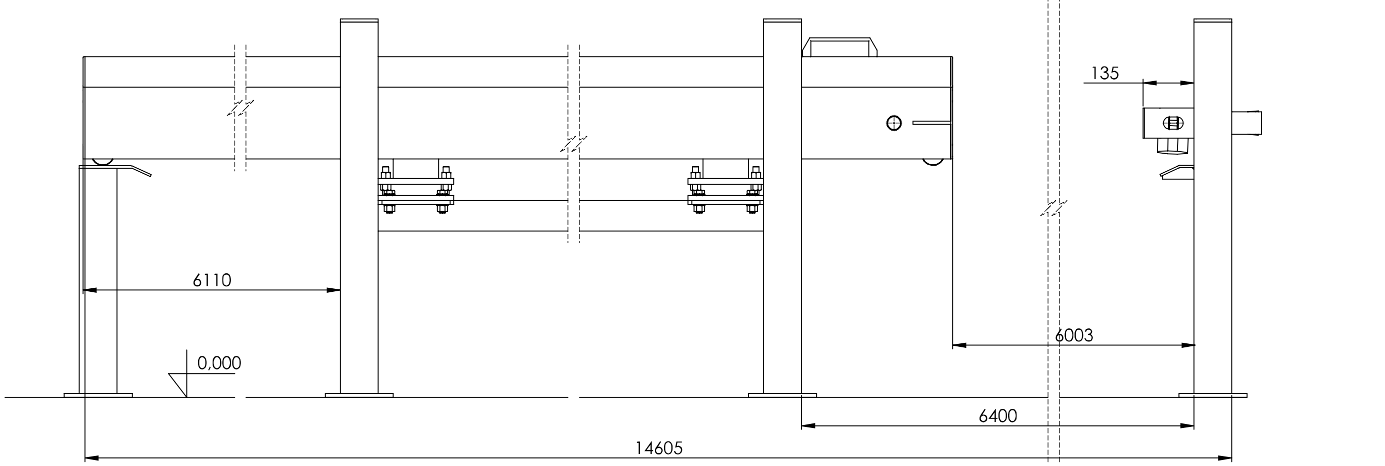

Klient Customer															
Projekt Project															
Krawędzie Edges -0.3 -0.1 +0.3 +0.1	Wymiary nietolerowane wg / Untoleranced dimensions								ISO 2768-mK		-				Materiał Material -Nr normy -Norm no
	od do	0,5 3	3 6	6 30	30 120	120 400	400 1000	1000 2000	2000 4000	4000 8000	8000 12000	12000 16000	16000 20000	20000	
	dla obróbki ISO 2768-m	±0,1	±0,1	±0,2	±0,3	±0,5	±0,8	±1,2	±2	-	-	-	-	-	Profil / Rozmiar Profile / Size
	-	-	-	-	-	-	-	-	-	-	-	-	-	-	Nr normy Norm no

Powierzchnie wg PN-EN ISO 1302 Surfaces: √Ra0,8, √Ra1,6, √Ra3,2, √Ra6,3, √Ra12,5, √Ra25	Obróbka cieplna treatment	Konstruował Constructor	Leszkiewicz	Materiał zastępczy Substitute Material
	Powłoka Coating	Sprawdził Checked		
	Zastępuje rys.nr Replacing drw.no			nobeso
	Zastąpiony przez rys.nr Replaced for drw.no	Zatwierdził Approved		
Format A2	Masa [kg] Mass [kg]	Nazwa Name	Zapora przesuwna	Seria-typ Batch-type
Arkusz Sheet 1/1	Podziałka Scale 1:10	Nr rysunku / Drawing no	017NBS-OFR-00000-00-3	CNC no / Indeks / Index

Nazwisko / Surname — Podpis / Signature — Data / Date

Wszystkie prawa zastrzeżone dla spółki NOBESO Sp. z o.o. All rights reserved for NOBESO Sp. z o.o.